Резак своими руками и подготовка лыжных трасс.

Все это было написано ради этого листочка бумажки на фото1 ,мне пригодилось , может и кому то еще пригодится!

Во г. Фрязино все держится на энтузиастах, власти не помогают, хорошо хоть не мешают. Буран куплен на собранные с "мира по крохе" деньги и бороны с резаками то - же, помогли простые лыжники.
За ,что им большое спасибо.

Нашел в интернете этот чертеж и по нему сделал резак. Потратил 5т.р. на метал и работу сварщика с хорошими руками.

Такой же вариант предлагают за 17.т.р. http://alaska.webasyst.net/shop/product/rezak-dlja-lyzhni-xcsport/

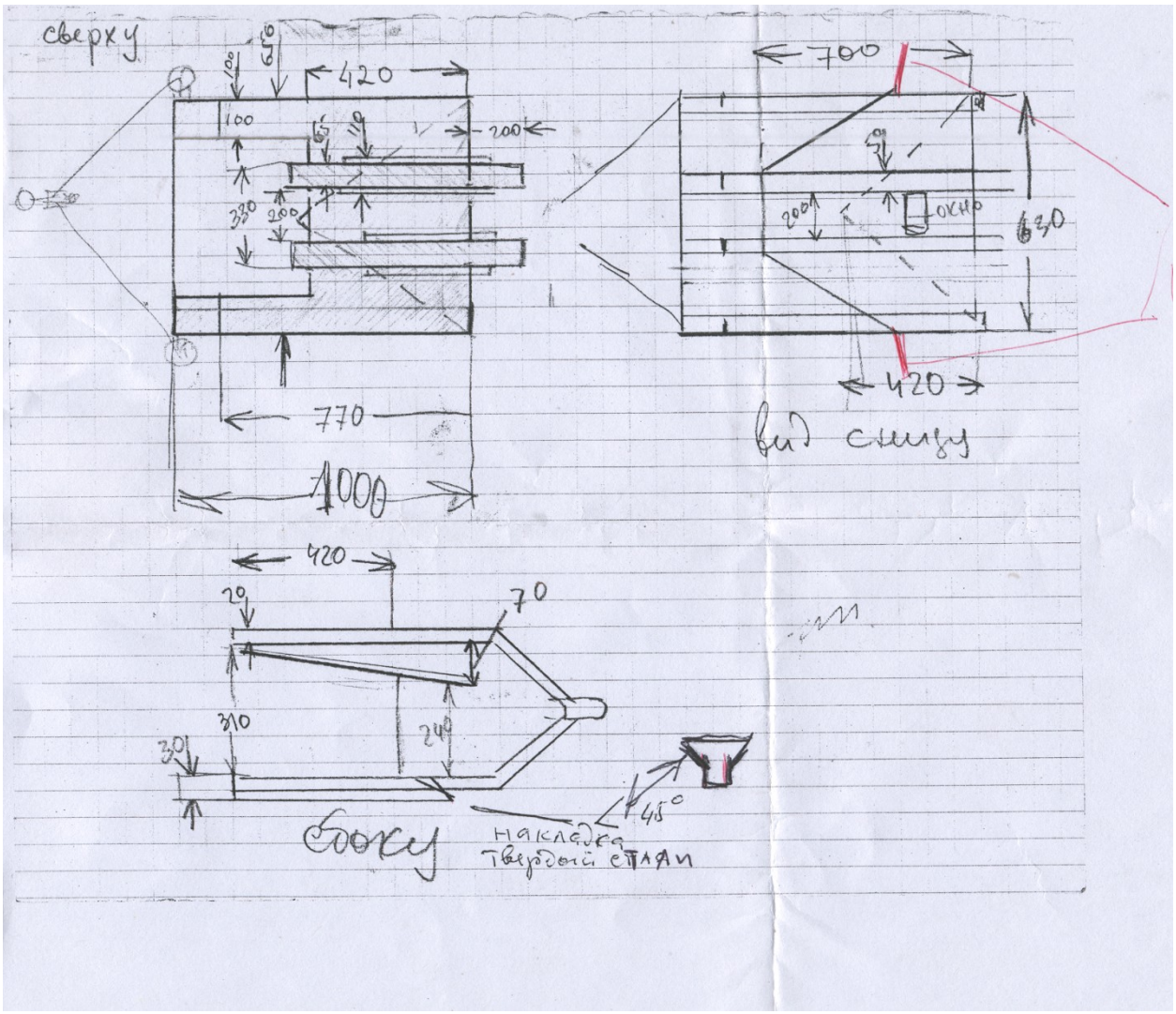

фото1

Это то ,что получилось висит за бороной (фот.2):

Перевозить можно на одной стороне и при рыхлом снеге делает лыжню, при корке и наледи переворачиваем и очень хорошо режет лед!

Тяжелый ,что плюс для классической прокладки лыжни, его не болтает и он продавливает своим весом.

фото2

Кому надо фото со всех сторон , могу прислать. http://kso-ski.ru/

Приобрели эту борону на фото3!

По мягкому снегу режет красиво! С твердым снегом и льдом не справляется! Погнул все лопасти и винты которые их держат! Неудобная ,выпадают держатели .Вывод -плохая борона.

http://alaska.webasyst.net/shop/product/borona-dlja-prokladki-lyzhni-dlja-konkovogo-hoda-i-snegohodnyh-trass-snowpro/

фото 3

Резак №2

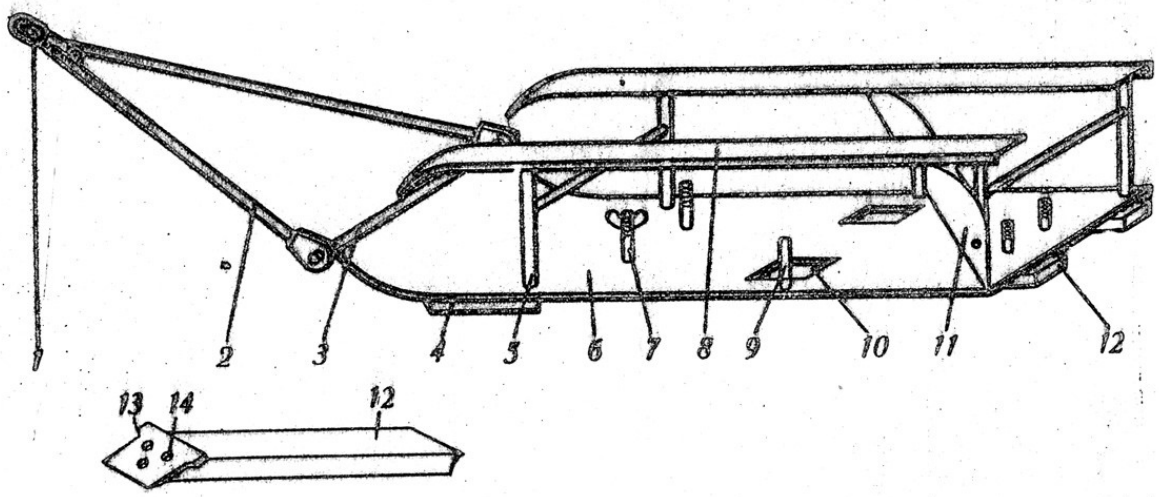

Рис. 1. Струг-резак:

1 — сцепное устройство (*l* — 700 мм, ⌀ 16—18); *2* — тяга; *3* — крепление тяги (⌀ 16—18); *4* — направляющий полоз для прямолинейного движения (200×20×4 мм); *5* — стойка полозьев (*l* — 300 мм, ⌀ 20—23); *6* — платформа (750×400×10 мм); *7* — штырь для удержания грузов (*l* — 100 мм, ⌀ 16, М16 гайка-барашек); *8* — полоз (полоса 3×100 мм); *9* — стойка для крепления фартука (*l* — 100 м, ⌀ 20); *10* — окно для приема снега (85×75 мм, между окнами 145 мм (200); *11* — фартук (520×300×35 мм); *12* — полоз для окончательного формирования лыжни (30×55×300 мм); *13* — нож (рессорная сталь 75×60 мм, ширина основания — 60); *14* — винт (М6, 3 шт.)

Рис. 2. Борона:

1 — швеллер (№ 8—10, 2 шт.); *2* — уголок (65×75 мм, *l* — 650 мм, 3 шт.); *3* — зуб (120×20×10 мм, 30 шт.); *4* — груз (размер швеллера, 12 шт.); *5* — направляющий полоз (200×20×5 мм, 2 шт.); *6* — тяга (кругляк ⌀ 16—18, *l* — 700 мм, 2 шт.)

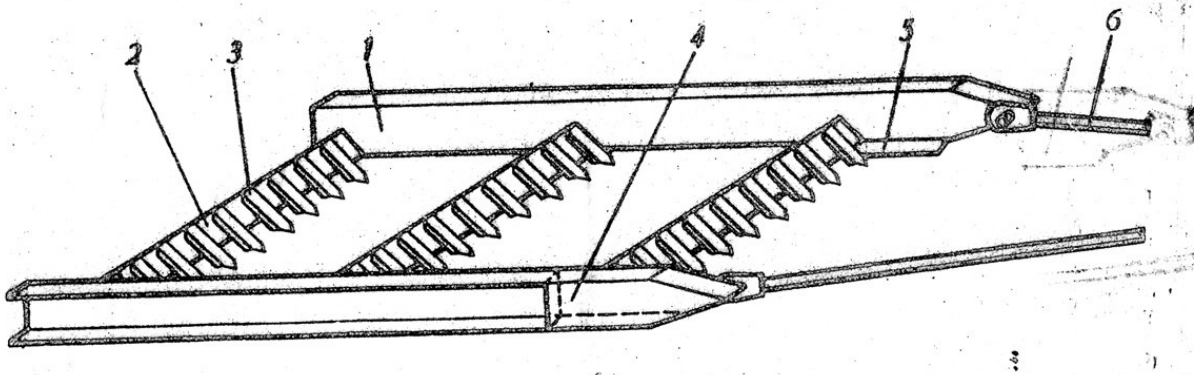

Фото из Фрязино

Борона Габоша

http://gabo.su/

http://www.skisport.ru/forum/2/53804/

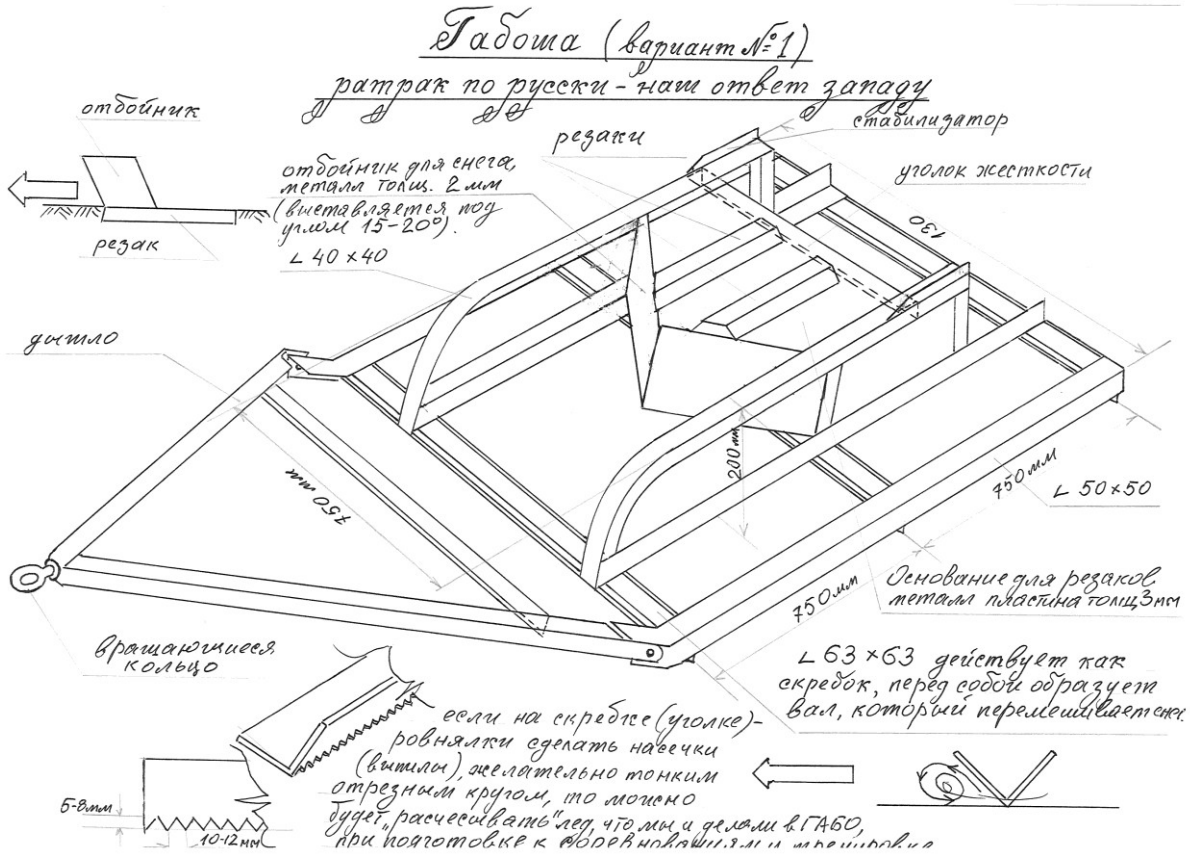

Борона на фото4 от которой я в восторге!

Удобно перевозить и выравнивать одной стороной и рыхлить другой стороной.

/products/sleds/rezak/

фото4

Чугунные зубья , не гнутся и достаточно тяжелые. Не жалею потраченных на неё денег.

У этой фирмы хороший компактный резак. Мне удобно его перевозить до трассы поставив на ножку бурана!
Режет хорошо!
При малом снеге оторвал передние ножи, без них только по рыхлому снегу можно проложить лыжню. Магазин пока кормит обещаниями об их наличии.

Борона №3

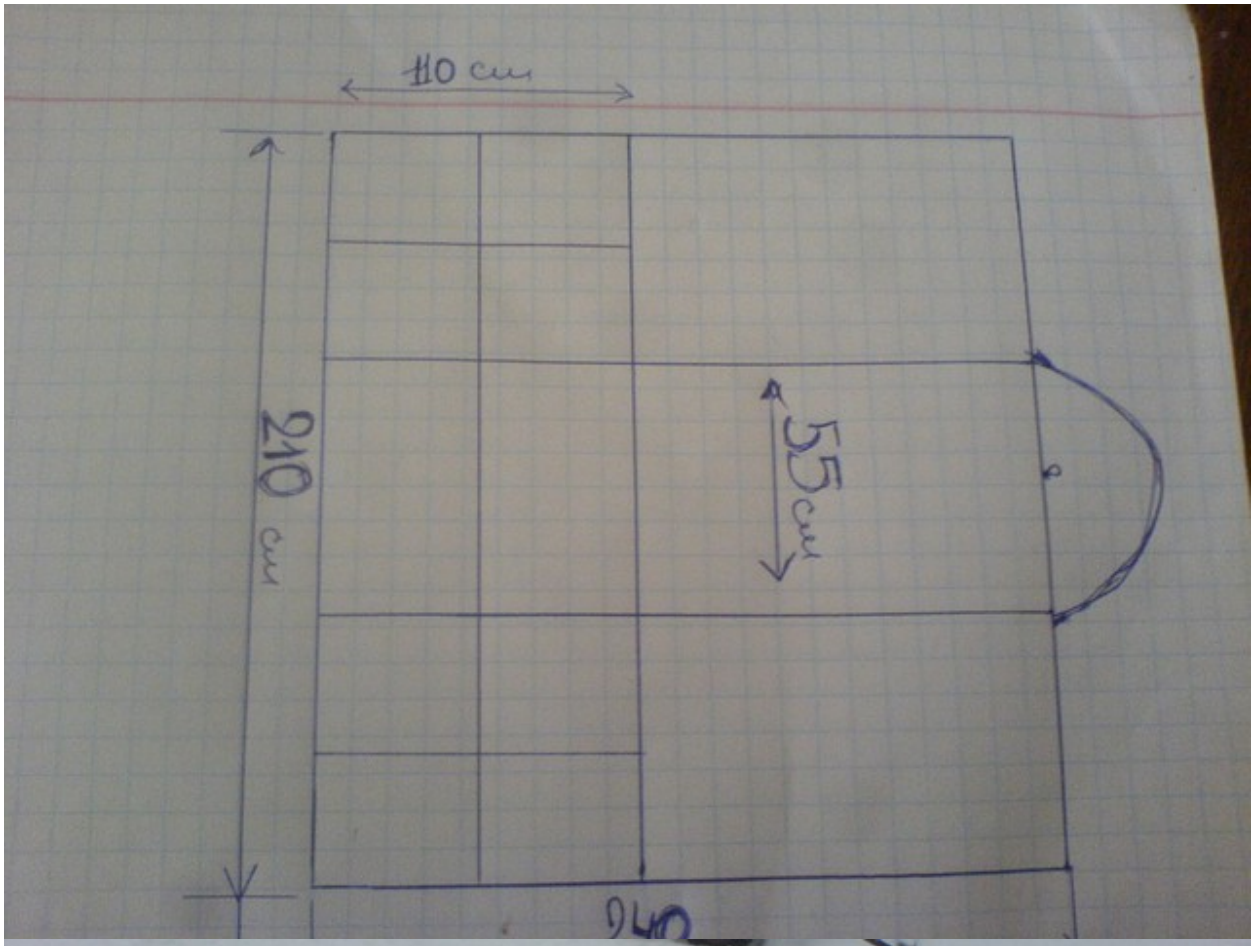

Мои тренера возили за собой железную сетку от кровати, но можно сделать и такте варианты:

фото из Вологды.

или такие:

из г.Октябрьский

из Коврова

При рыхлом снеге многие пользуются :

Вологда

Или как вариант пять покрышек связать цепью:

Но мне понравился наш фрязинский вариант под название "гладилка", если выпадает много снега и надо предавать и одновременно выравнить -это вещь!

еще есть варианты гладилки:

Рекомендую на борону и резак делать пружину, которую можно найти в запчастях для грузовых машин. Пружина хорошо смягчает удары.

На этом мы сейчас прокладываем трассы, фото выше , а на фото ниже ,мечтаем о таких:

Если вы хотите дополнить и поделится своим опытом, пишите Lesasa@mail.ru

Наши трассы на сайте http://kso-ski.ru/